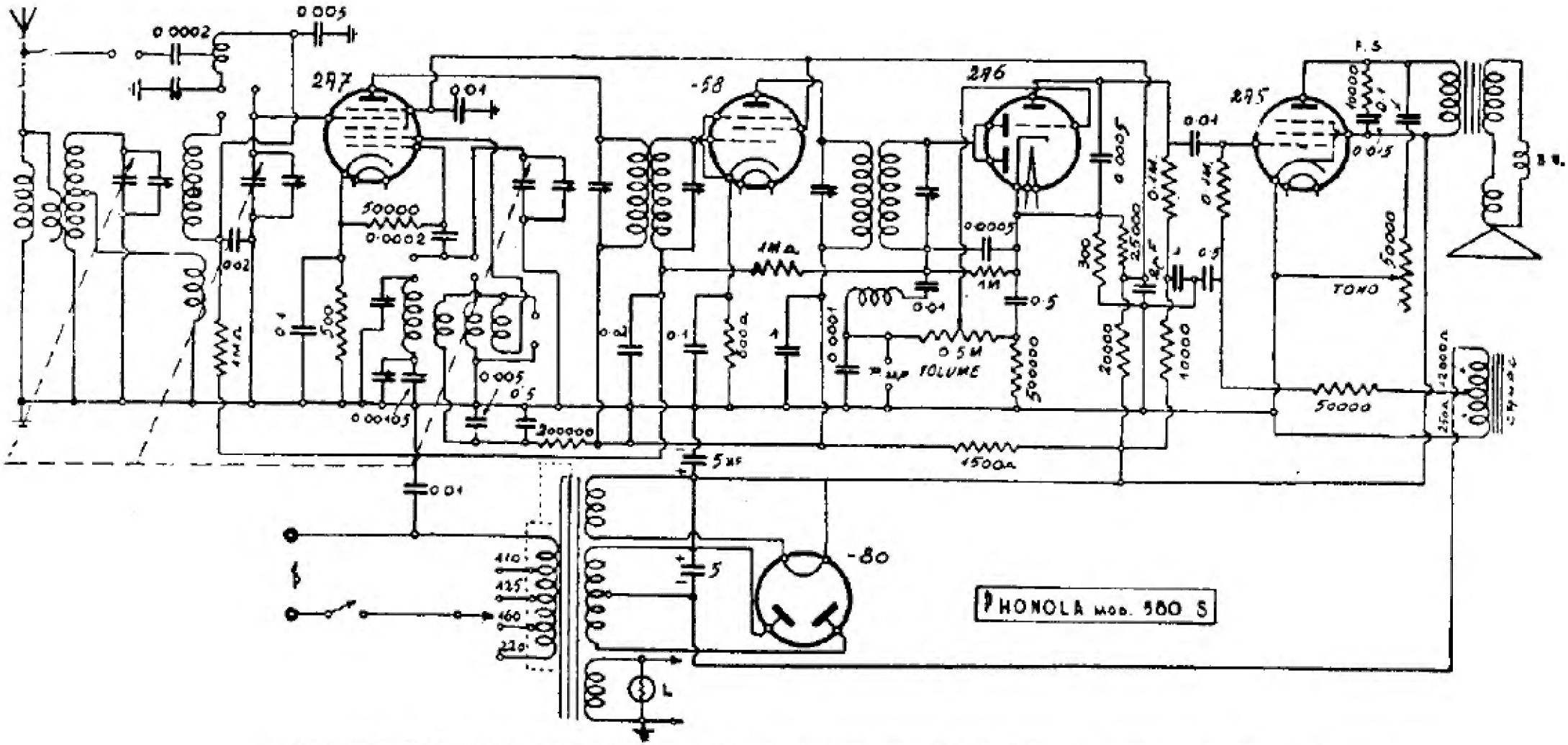


PHONOLA-RADIO (S. A. FIMI). — « Modelli: 580 S, 581, 582 e 583 ». - Produzione 1933. - Media frequenza: 175 kc.